ISTRUZIONI DI MONTAGGIO / ASSEMBLY INDICATIONS

BMW S1000RR | Protezione carter lato freno - Brake side engine protection

EPRB001

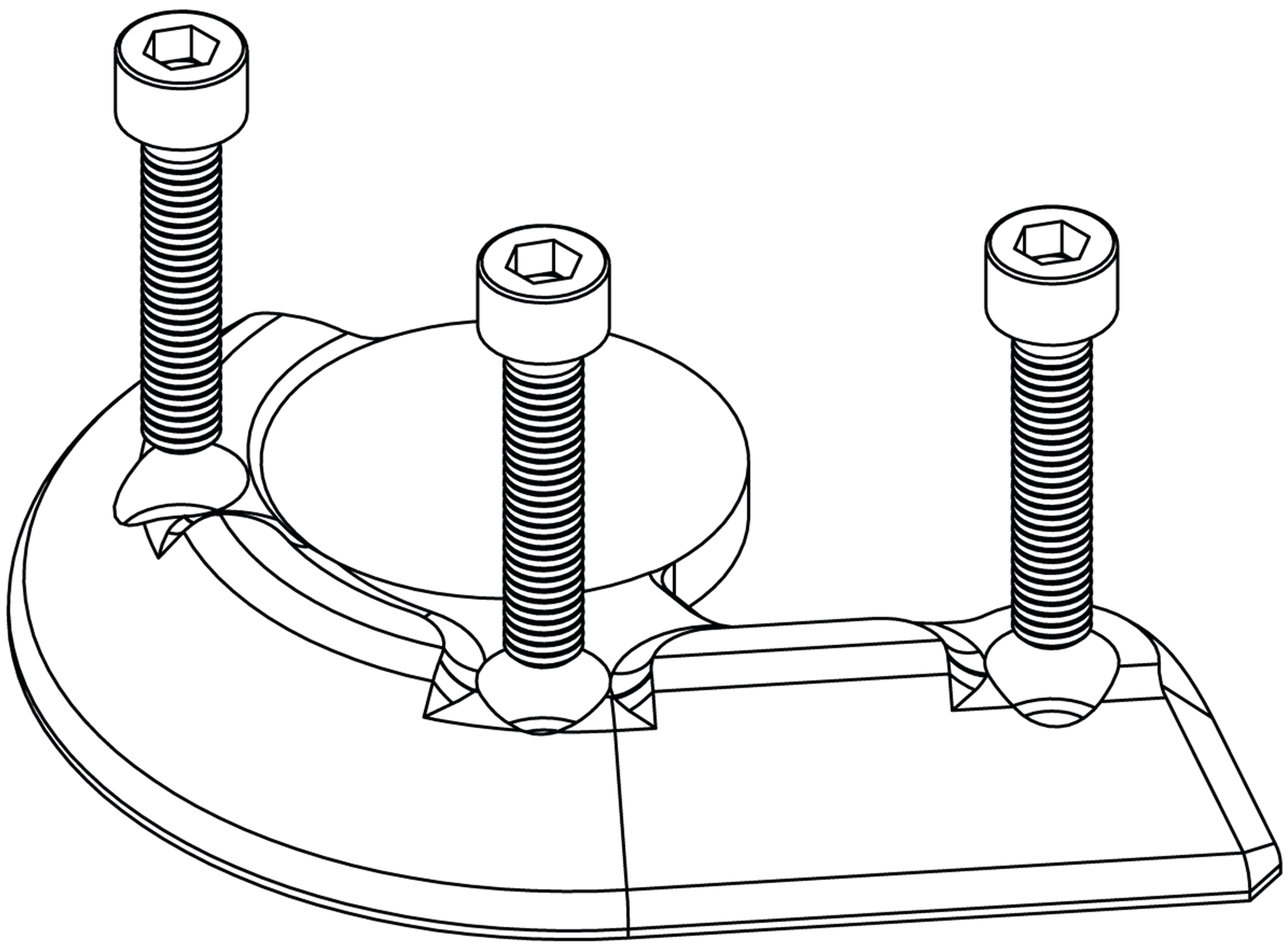

Descrizione	N°
Engine protection	1
M6 x 30 screw	3