www.valtermoto.com

DISTINTA/ISTRUZIONE - *Components/indications*

KIT SUPPORTO PERNO / *Pin support kit*

Cod. SPN

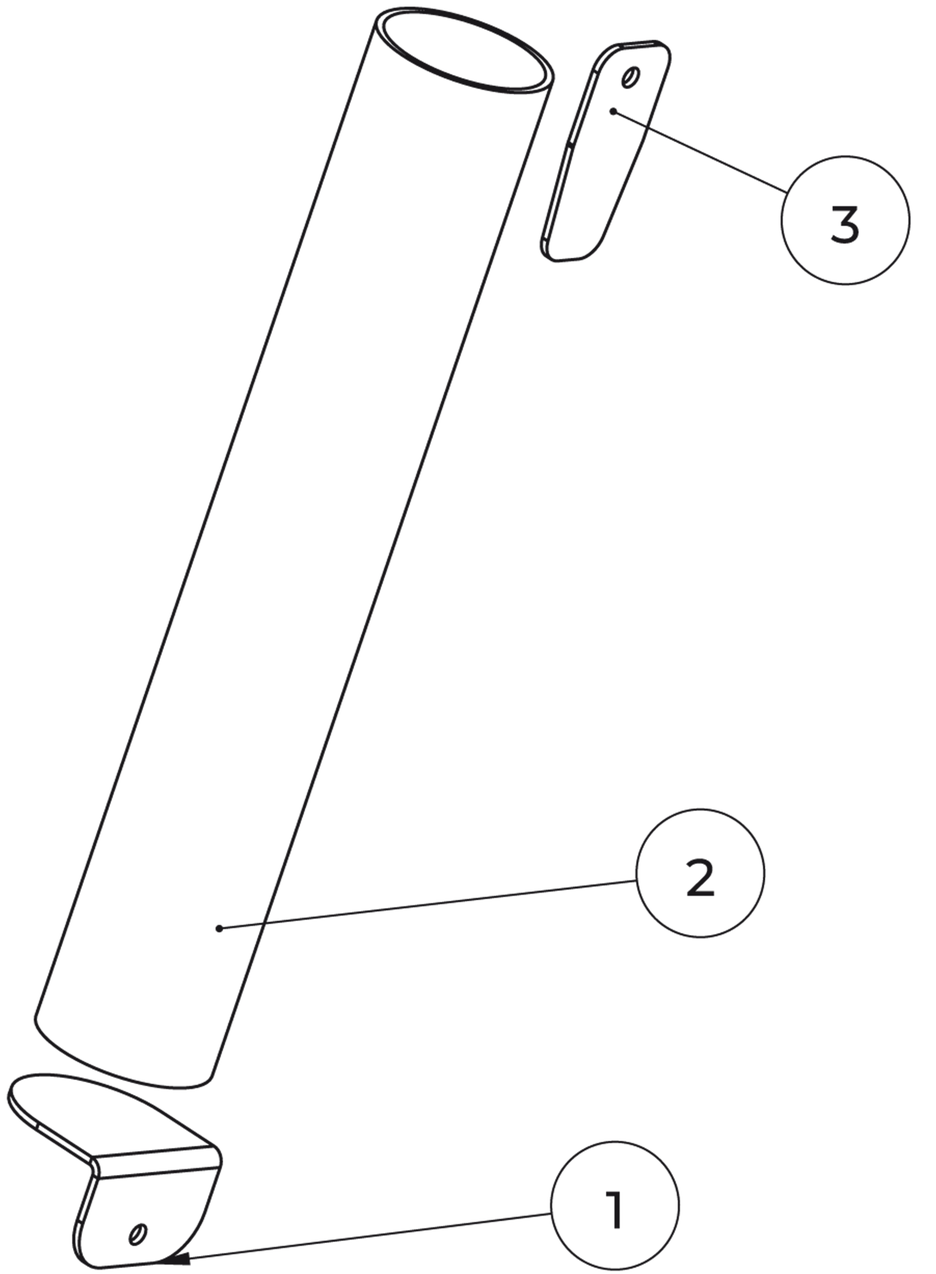
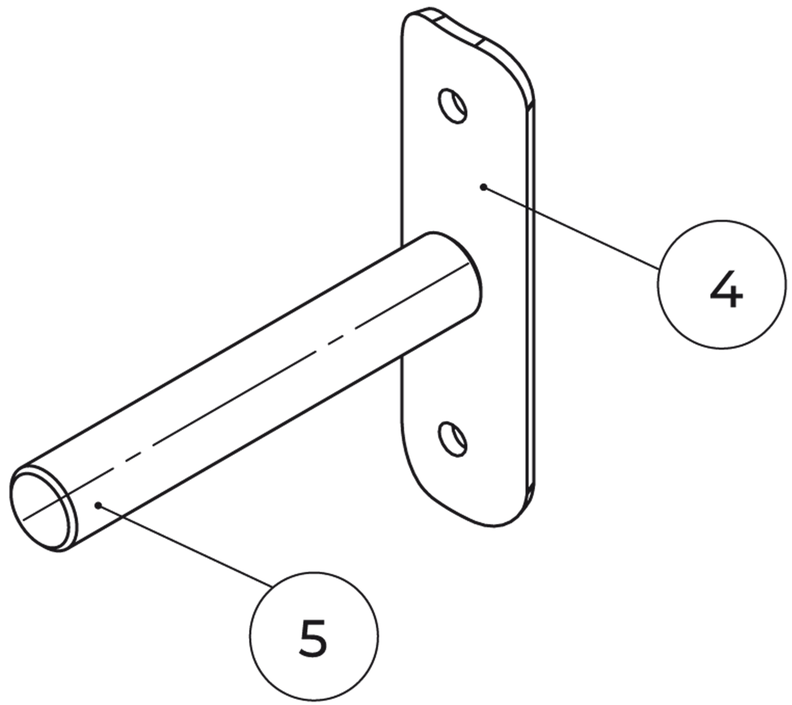
N°	N° PARTE	DESCRIZIONE	Q.TÀ
1	VMG2574D	TAPPO TUBO	1
2	VMG2574B	TUBO PORTA-PERNO	1
3	VMG2574C	FISSAGGIO TUBOLARE PERNO	1
4	VMG2573B	PIATTINA KIT CAVALLETTI	1
5	VMG2573C	TONDINO REGGI-PINZE	1