www.valtermoto.com

DISTINTA/ISTRUZIONE - *Components/indications*

KIT SUPPORTO PINZA / *Caliper support kit*

Cod. SPZ
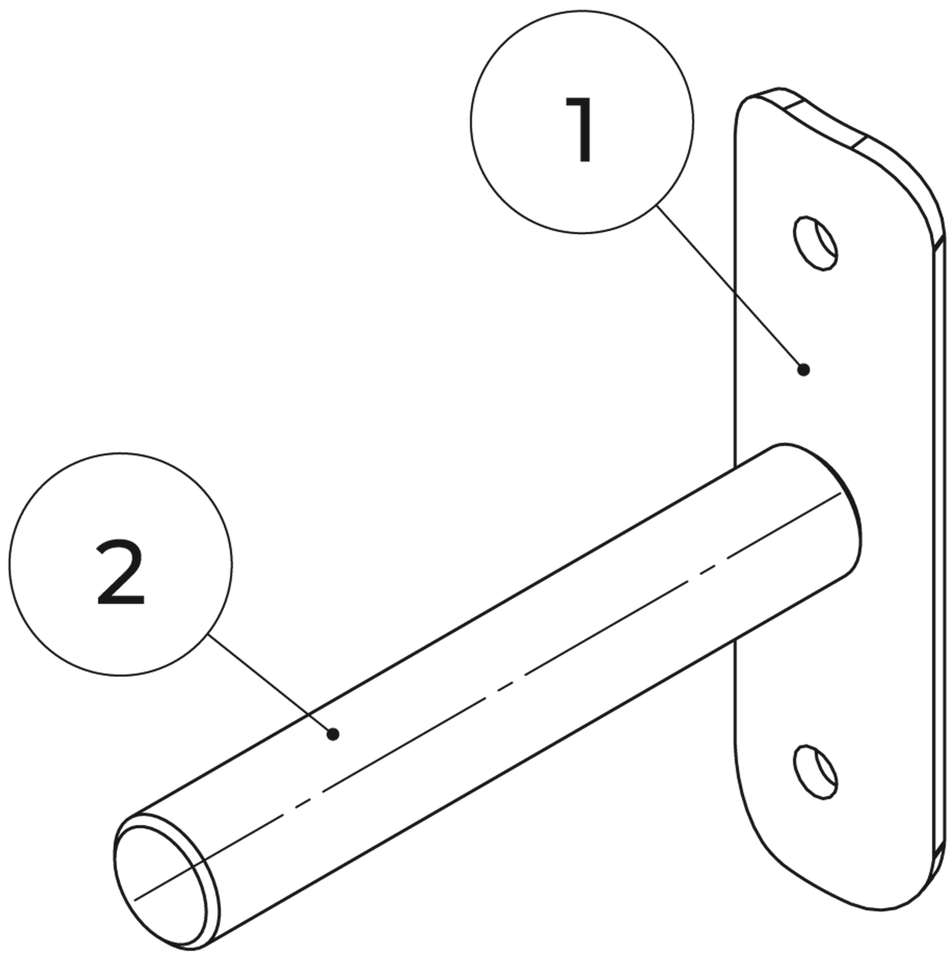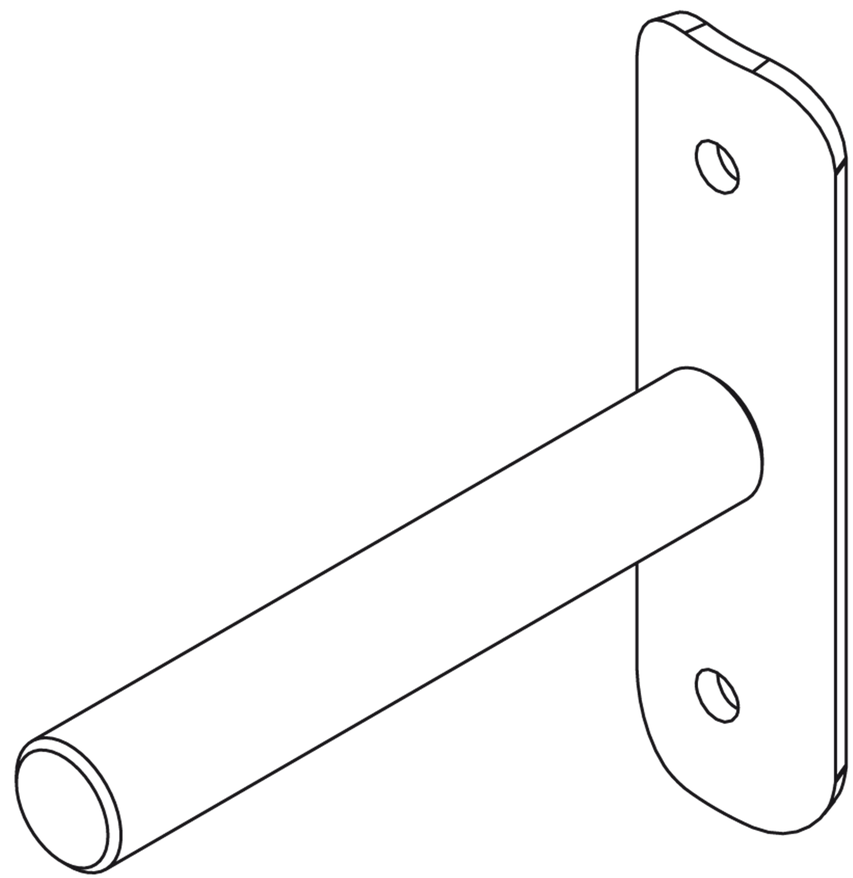
N°	N° PARTE	DESCRIZIONE	Q.TÀ
1	VMG2573B	PIATTINA KIT CAVALLETTI	2
2	VMG2573C	TONDINO REGGI-PINZE	2